Axel Lukas GmbH

Ingenieurbüro
Werkzeugbau
Lohnfertigung

Maximale Präzision und langjährige Tradition: Ihr Spezialist in der mechanischen Fertigung

Wir machen was.
Nicht nur aus Stahl.

Dienstleistung als Herzensangelegenheit

Liebe (zukünftige) Kunden,

als erfahrener Werkzeugbauer mit über 25 Jahren Tradition wissen wir genau: Maschinen allein führen nicht zum Erfolg – auf die klugen Köpfe und geübten Hände dahinter kommt es an.

Ganz gleich, ob Sie einen ausgewiesenen Experten im konventionellen Werkzeugbau suchen oder sich umfassenden Service für ein besonders anspruchsvolles Projekt wünschen: Mit uns haben Sie genau den richtigen Projektpartner für Ihr Anliegen gefunden!

Sie bekommen alles Wichtige aus einer Hand; wir kümmern uns individuell und persönlich um Sie und Ihren Auftrag. Für die Wirtschaftlichkeit Ihres Auftrags arbeiten wir selbstverständlich kostensparend und behalten die vernünftige Kosten-Nutzen-Relation immer im Blick.

Durch besten Kundenservice, Zuverlässigkeit und Qualität haben wir uns nicht nur in Remscheid einen Namen gemacht.

Wir legen größten Wert auf Mitarbeiterzufriedenheit – denn nur mit hoch motivierten und zufriedenen Mitarbeitern können wir unsere hervorragenden Ergebnisse erzielen.

Von der Automobil-, Luftfahrt- und Maschinenbauindustrie über die Kabel-, Versorgungs- und Lebensmittelindustrie bis hin zu Medizintechnik und Energiesektor haben wir zufriedene Kunden als Referenzen.

Qualität und Wirtschaftlichkeit – dafür steht die Axel Lukas GmbH in Remscheid.

Was können wir für Sie tun?
Rufen Sie uns doch einfach an
oder schreiben Sie uns eine E-Mail.

Ihr Axel Lukas
Gründer und geschäftsführender Gesellschafter

zertifiziert
ISO 9001
for you Cert

Axel Lukas GmbH
Ingenieurbüro
Werkzeugbau
Lohnfertigung

Fünf unschlagbare Argumente, Ihr Projekt in unsere Hände zu geben

Unsere Kunden loben uns immer wieder als Allrounder und Problemlöser. Sie haben eine Idee, einen Wunsch oder ein Projekt – und wir als Konstruktionsbüro kümmern uns um die Umsetzung. Dabei heißt „Umsetzung" übrigens längst nicht nur „Fertigung", denn auch mit Entwicklungs- und Konstruktionsvorhaben sind Sie bei uns bestens aufgehoben. Das Besondere: Bei uns gibt es (fast) alles unter einem Dach, als überzeugende Gesamtlösung.

- ✔ Wir haben für jede Anwendung die passende Maschine. Unseren hochmodernen Maschinenpark ergänzen wir zudem laufend.
- ✔ Neben unseren Kernkompetenzen (Drehen, Fräsen und Schleifen) bieten wir Ihnen alle Zusatzleistungen, die Sie benötigen. Auch als Berater bzw. Entwickler stehen wir Ihnen gerne zur Seite.
- ✔ Von der Ingenieurdienstleistung über zusätzliche Fertigungsverfahren (z. B. Erodieren) bis hin zur Produktbehandlung (u. a. Härten, Brünieren, Galvanisieren): Sie haben immer nur einen festen Ansprechpartner, der sich um alles kümmert.
- ✔ Unser Team ist hocheffizient. Wir arbeiten branchenübergreifend, haben Einblick in ein Riesenspektrum und verfügen über breites Fachwissen – in Theorie und Praxis.
- ✔ Auch bei termingebundenen Eilaufträgen können Sie sich ganz auf uns verlassen: Wir überzeugen mit schnellen Reaktions- und Durchlaufzeiten.

Vielfältige Leistungen für Ihren Erfolg

Für den Erfolg Ihres Projekts bieten wir Ihnen ein breites Leistungsspektrum, das keine Wünsche offen lässt.

Unser Spezialgebiet – und damit auch der Schwerpunkt im Tagesgeschäft – ist die mechanische Bearbeitung, vor allem das Drehen, Fräsen und Schleifen.

Sämtliche Zusatzleistungen, die für die mechanische Bearbeitung nötig sind, bieten wir Ihnen darum ebenfalls an – so können Sie ausgezeichnete Qualität und Komplettservice aus einer Hand genießen.

Lohnfertigung	**Drehen, Fräsen und Schleifen: Außenrund-, Innenrund- und Flachschleifen. Sägen auf einem Bandsägeautomaten. Einzel- und Serienteile.**
Ingenieurbüro	**Von der Entwicklung und Konzeption bis zur fertigen Konstruktion begleiten wir Ihre Produkte bis zur Endabnahme. Für Gespräche am Modell können Sie unsere Online-Meetings nutzen.**
Werkzeug- und Formenbau	**Schnittwerkzeuge, Spannwerkzeuge, Prägewerkzeuge, 3-D-Freiformflächen, Blasformen, Biegewerkzeuge, Extruderwerkzeuge.**
Gesenkbau	**Schmiedegesenke und Richtgesenke für die Warm- und Kaltumformung. Wir bringen die Halbzeuge in Form!**
Lehrenbau	**Prüflehren, Messlehren, Vergleichslehren, Abstecklehren.**
Musterbau	**Prototypen, Erstmuster, Handmuster, Funktionsmuster, Vorserienteile, Präsentationsmuster.**
Vorrichtungsbau	**Prüfvorrichtungen, Messvorrichtungen, Montagevorrichtungen, Schweißvorrichtungen, Spannvorrichtungen.**
Schweißen	**MIG-/MAG- und WIG-Schweißen.**
Montage/Industriemontage	**Montage von Vorrichtungen, Geräten, Baugruppen und Anlagen.**
Service mit Partnerunternehmen	**Senk- und Drahterodieren, Koordinatenschleifen, Oberflächenbehandlungen, Brünieren, Galvanisieren, Lackieren, Pulverbeschichten, Wärmebehandlungen, Härten, Vergüten u. v. m.**

Beispiele aus der Praxis

Axel Lukas GmbH
Ingenieurbüro
Werkzeugbau
Lohnfertigung

Prototyp aus
Vollmaterial gefräst

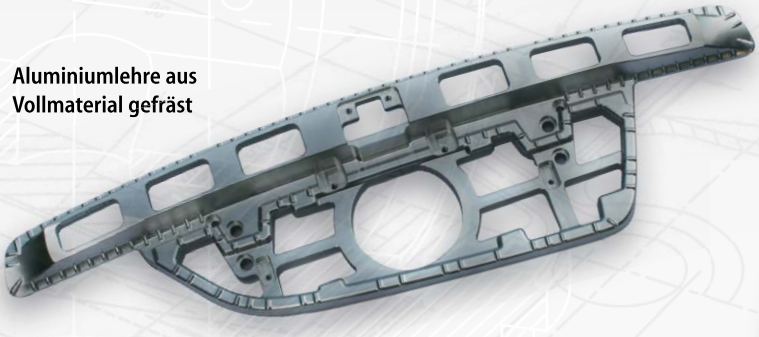

Aluminiumlehre aus
Vollmaterial gefräst

Schnittplatte aus
gehärtetem Werkzeugstahl

Gefrästes Funktionsmuster aus Vollmaterial
für die Automobilindustrie

Schnittstempel mit gefräster
3-D-Freiformfläche

Das richtige Werkzeug für jeden Auftrag

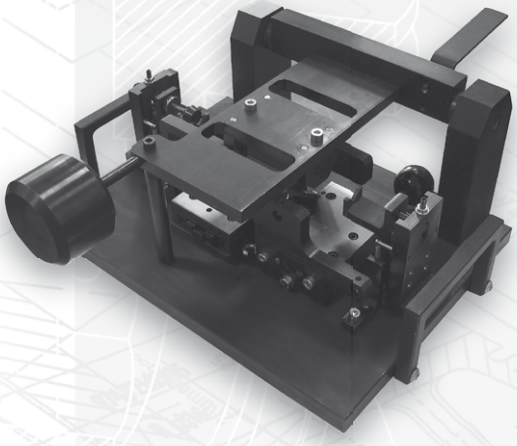

Messlehre in brünierter Ausführung

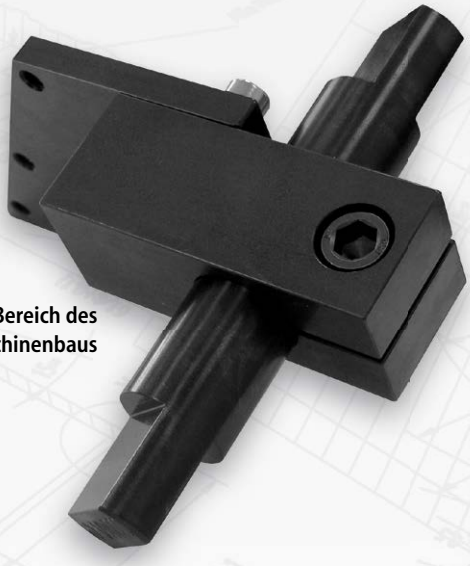

Klemmverbindung aus dem Bereich des allgemeinen Maschinenbaus

Flechtwerkzeug für die Kabelindustrie

Rohrnippel aus dem Bereich der Lohnfertigung

Warmrichtgesenkblock, Gravur durch HSC-Fräsen

Für jede Situation die geeignete Maschine

CNC-Drehmaschine

Fabr. Gildemeister
Typ: CTX-400
Bj. 1998
Steuerung: Heidenhain DIN Plus
Spitzenhöhe: 200 mm
Spitzenweite: 600 mm

CNC-Drehmaschine

Fabr. Gildemeister
Typ: CTX-400
Bj. 2001
Steuerung: Heidenhain IT
6 angetriebene Werkzeuge
Spitzenhöhe: 200 mm
Spitzenweite: 600 mm

CNC-Drehmaschine

Fabr. Gildemeister
Typ: NEF-600
Bj. 2008
Steuerung: Heidenhain Plus iT
Spitzenhöhe: 300 mm
Spitzenweite: 1250 mm

5-Achsen Univ. Werkzeugfräsmaschine

Fabr. DeckelMaho
Typ: DMU 85 monoBLOCK®
Bj. 2012
Steuerung: Heidenhain iTNC 530
X-Achse: 850 mm
Y-Achse: 850 mm
Z-Achse: 650 mm

HSC-Bearbeitungszentrum

Fabr. DeckelMaho
Typ: DMU 60 monoBLOCK
mit 24-fach Werkzeugwechsler
Bj. 2005
Steuerung: Heidenhain iTNC 530
X-Achse: 730 mm
Y-Achse: 560 mm
Z-Achse: 560 mm

HSC-Vertikal-Bearbeitungszentrum

Fabr. DMG MORI
Typ: DMC 1450 V
Bj. 2016
Steuerung: Heidenhain iTNC 640
X-Achse: 1450 mm
Y-Achse: 700 mm
Z-Achse: 550 mm

Universal-Fräsmaschine für die 5-Seiten-Bearbeitung

Fabr. DMG MORI
Typ: DMU 70 ecoMill
Bj. 2015
Steuerung: Heidenhain iTNC 620
X-Achse: 750 mm
Y-Achse: 600 mm
Z-Achse: 520 mm

Projektbeispiel: Mit vereinten Kräften entstand Großes

Produktionsstraße für die Anfertigung von Kabelsätzen für die Automobilindustrie, Gesamtlänge 32 m

Unser Kunde – ein Zulieferer aus der Automobilindustrie – hatte den Auftrag, Kabelsätze für die Mercedes A-Klasse zu fertigen und „just in time“ zu liefern.

Er zog uns als erfahrenen Projektpartner hinzu: Wir planten und bauten die passende Fertigungsstraße.

Schnell war klar: Handarbeitsplätze wie am Fließband sollten her, die Fertigungsstraße musste direkt am Produktionsstandort in Rastatt entstehen. Der Kunde hatte ganz genaue Vorstellungen; er brauchte einen Partner, der die Planung, Fertigung, Bauleitung und Montage für ihn übernahm.

Von uns bekam er all das aus einer Hand. Von der Planung über die Konstruktion bis hin zur Fertigung mit Bauleitung, Montage und Inbetriebnahme haben wir alles präzise und absolut termintreu nach seinen Vorstellungen realisiert.

So konnten wir unser gesamtes Leistungsangebot in das Projekt einbringen und dabei unsere Stärken ausspielen. Alle Beteiligten haben Hand in Hand gearbeitet, alles griff nahtlos ineinander und sämtliche Gewerke wurden von der Fertigung bis zur Montage zeitlich absolut präzise koordiniert.

Auch komplexe Projekte mit hohen fachlichen und organisatorischen Anforderungen sind bei uns also bestens aufgehoben – gemeinsam erreichen wir Großes!

Seit 2013: Schleifen als ideale Ergänzung unserer Leistungen

Damit wir unser Leistungsangebot noch besser auf Ihre Bedürfnisse zuschneiden können, haben wir 2013 die Schleiferei der Max Rauhaus GmbH & Co. KG übernommen – als ideale Ergänzung zu unserer spanenden Fertigung.

Selbstverständlich haben die Mitarbeiter ihre Arbeitsplätze behalten; sie sorgen auch weiterhin für die überregional bekannte Qualität, Zuverlässigkeit und besten Service.

So haben wir nicht nur die Produktion der Schleiferei erworben und das Fertigungsspektrum mit dem Außenrund-, Innenrund- und Flachschleifen für unsere Kunden deutlich erweitert: Nun können wir auch auf jahrzehntelanges Fachwissen zurückgreifen.

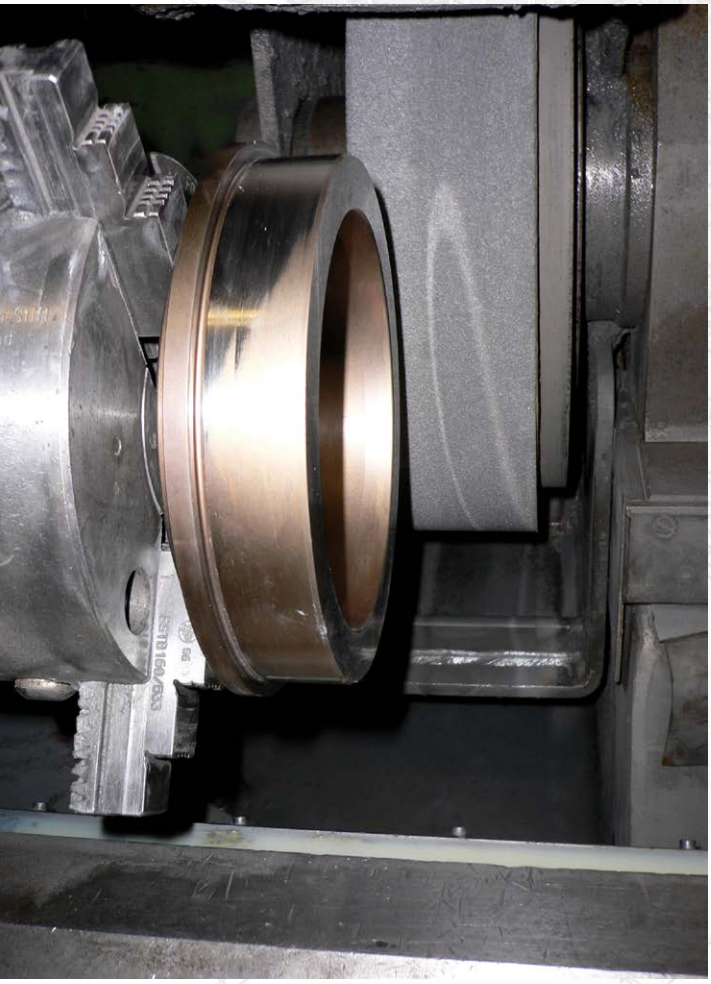

Außenrundschleifen:

Max. Außendurchmesser Ø 360 x 1000 mm.
Max. Spitzengewicht 160 kg.

Innenrundschleifen:

Innendurchmesser von Ø 10 – 200 mm.
Max. Werkstücklänge: 250 mm.
Die Maschine ist mit einer Planschleiveinrichtung ausgestattet.

Flachschleifen:

Aufspannmagnet: 600 x 300 mm.
Werkstückhöhe: max. 300 mm.
Werkstückgewicht: max. 50 kg.

Axel Lukas GmbH
Ingenieurbüro
Werkzeugbau
Lohnfertigung

Ebenfalls seit 2013: Lohnsägen auf dem Metallbandsägeautomaten

Einen weiteren Schritt zu einem noch breiteren Fertigungsspektrum haben wir im Dezember 2013 gemacht. Seitdem bieten wir Ihnen das Lohnsägen auf unserem Metallbandsägeautomaten an.

So können wir Ihre Wunschmaße vom Einzelteil bis hin zur Serie umsetzen – flexibel, schnell, exakt und zuverlässig.

Die Maschine verfügt über einen besonders großen Schnittbereich von 430 x 430 mm, einen großen Sägebandquerschnitt, der für Stabilität und einen geraden Schnitt sorgt sowie über einen starken Antriebsmotor für extra-große Schnittleistung.

Bestens geeignet von der Kleinstserie bis zum Massenteil.

Schnittbereich:

Rund bis Ø 430 mm
Flach bis 430 x 430 mm

Ob Beratung oder konkreter Auftrag – wir sind gerne für Sie da!

Wir freuen uns, mit Ihnen ins Gespräch zu kommen.

Ganz gleich, ob Sie erst einige generelle Fragen haben oder uns für einen konkreten Auftrag anfragen wollen: Schicken Sie uns doch einfach eine E-Mail oder rufen Sie uns an.

Axel Lukas GmbH
Wolfstraße 24-26
42855 Remscheid
Telefon 02191 2989-1
Telefax 02191 2989-20
mail@axel-lukas.de

Besuchen Sie uns im Internet:
www.axel-lukas.de

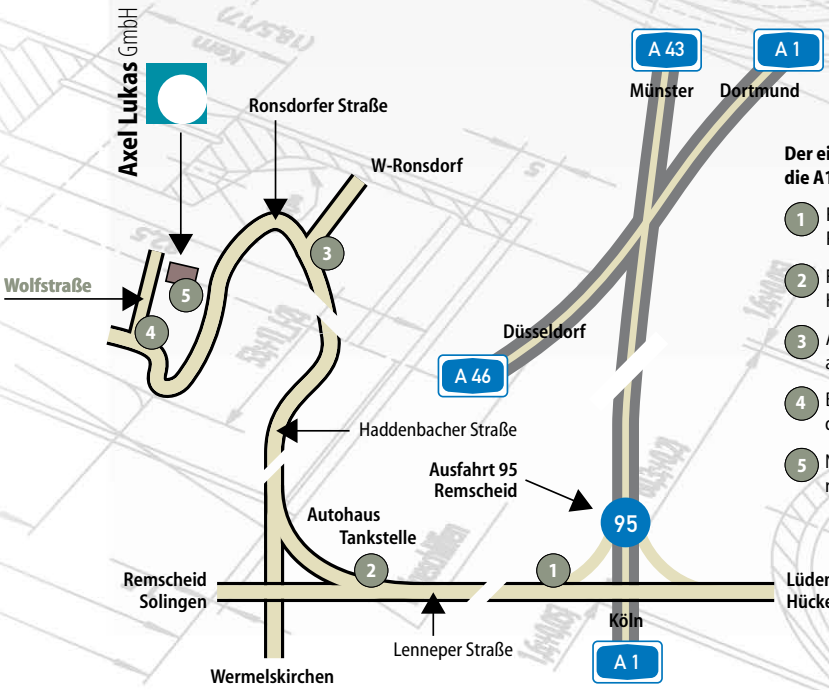

Der einfachste Weg zu uns führt über die A1, Ausfahrt 95, Remscheid.

1. Folgen Sie der Beschilderung Remscheid/Solingen.
2. Folgen Sie weiter der Beschilderung Haddenbach.
3. An der ersten Ampel biegen Sie links ab auf die Ronsdorfer Straße.
4. Biegen Sie die 3. Straße rechts ab in die Wolfstraße.
5. Nach ca. 300 m finden Sie uns auf der rechten Seite.